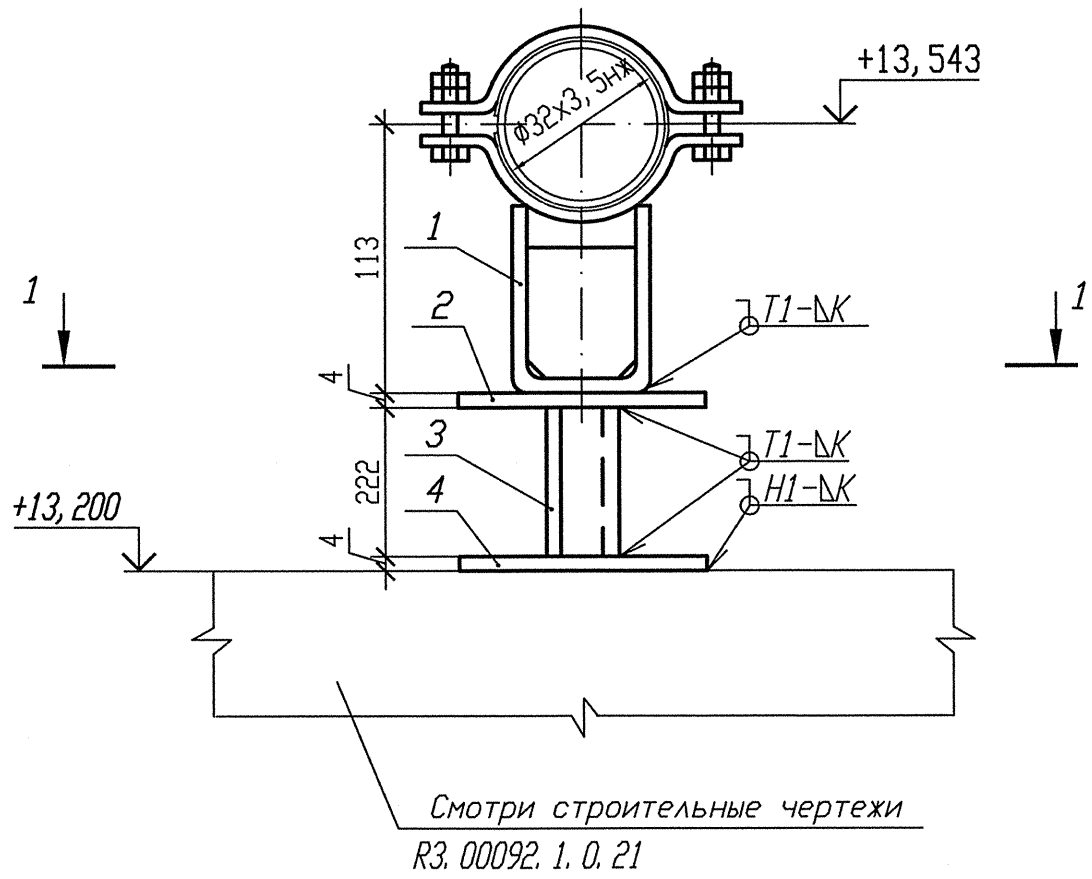

Разрез 1-1

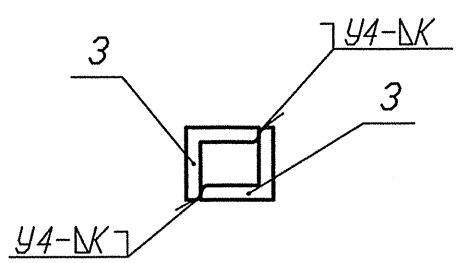

Спецификация деталей

Поз.	Обозначение	Наименование	Кол.	Материал	Масса, кг ед.	Масса, кг общ.	Приме-чание
1	ЛВ-512.000-05	Опора 32	1	Сборный	1,19	1,19	
2	ГОСТ 19903-74	Лист Б-ПН 4х80х130	1	Ст 3 сп 5-св ГОСТ 14637-89	0,3266	0,3266	
3	ГОСТ 8509-93	Уголок В- 40х40х4 l=222	2	Ст 3 пс 2-св ГОСТ 535-2005	0,537	1,074	
4	ГОСТ 19903-74	Лист Б-ПН 4х90х90	1	Ст 3 сп 5-св ГОСТ 14637-89	0,254	0,254	
	ГОСТ 2246-70	Проволока		СВ-04Х19Н11М3		-	
	ГОСТ 9467-75	Электроды		УОНИИ 13/45		-	
				Итого:		2,848	

1 Привязку опоры смотри 3ТС20Z26.
2 Сварку производить по ГОСТ 5264-80.
3 Отметка трубопровода подлежит уточнению в соответствии с уклоном трубопровода.
4 Катет шва (К) принять по наименьшей толщине свариваемых деталей.
5 Изготовить один комплект.

АРХИВНЫЙ ЭКЗЕМПЛЯР

Номер опоры	Рабочее состояние						Холодное состояние						Сейсмическое состояние					
	Усилия, кН			Моменты, кН м			Усилия, кН			Моменты, кН м			Усилия , кН			Моменты, кН м		
	Px	Py	Pz	Mx	My	Mz	Px	Py	Pz	Mx	My	Mz	Px	Py	Pz	Mx	My	Mz
3ТС20Y090	0,044	-0,247	-0,126	-0,012	-0,006	0,117	0	0,001	-0,122	-0,012	-0,007	0	0,119	-0,318	-0,136	-0,016	-0,009	0,134

Изм.	Кол. уч.	Лист	Nдок.	Подпись	Дата
1	-	Нов.	908-12		14.11
Инж. 2к.		Сидоренко			14.11
Пров. инж. 1к.		Швабинский			14.11
Пров. вед. инж.		Махотина			14.11
Нач. гр.		Жубрев			14.11
Н. контр.		Краснояров			15.11

Инв. N подл. R3.03733.1.0.13
Лист 433

R3.TC10.3012.013.01.00.281

Ростовская АЭС Блок 3

Реакторное отделение
Герметичная часть
Трубопроводы байпасной очистки воды I контура Рр больше 2.2 МПа.

Стадия	Лист	Листов
Р	1	1

Опора неподвижная
3ТС20Y090

ОАО "НИАЭП" 2012

Инв. N подл. | Подп. и дата | Взам. инв. N
R3.03733.1.0.13 | 20.11.14

Формат А3